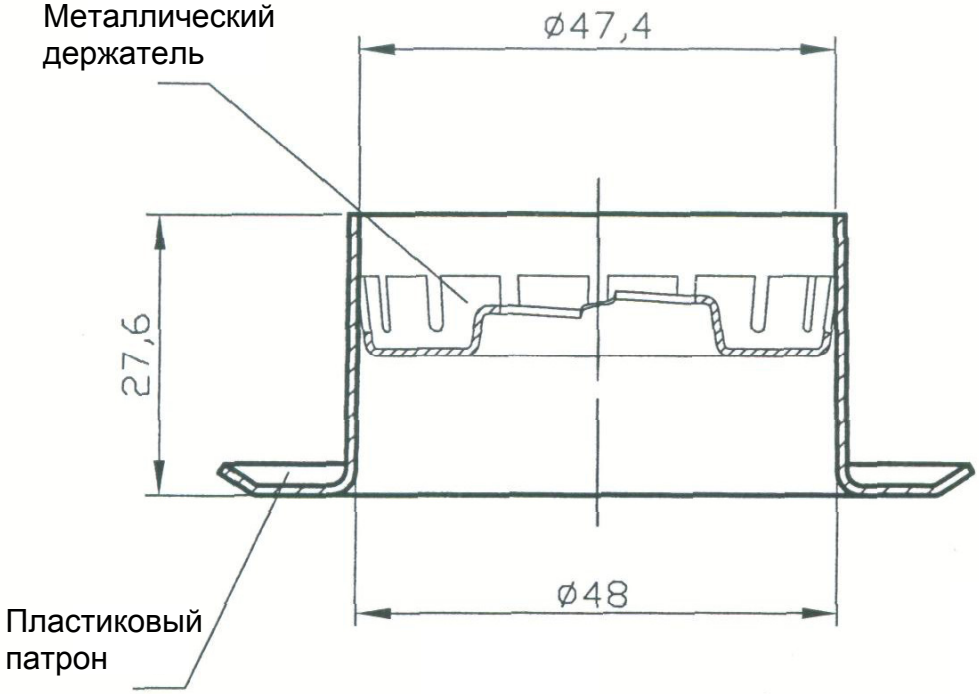
Металлический
держатель
ø47,4
27,6
ø48
Пластиковый
патрон

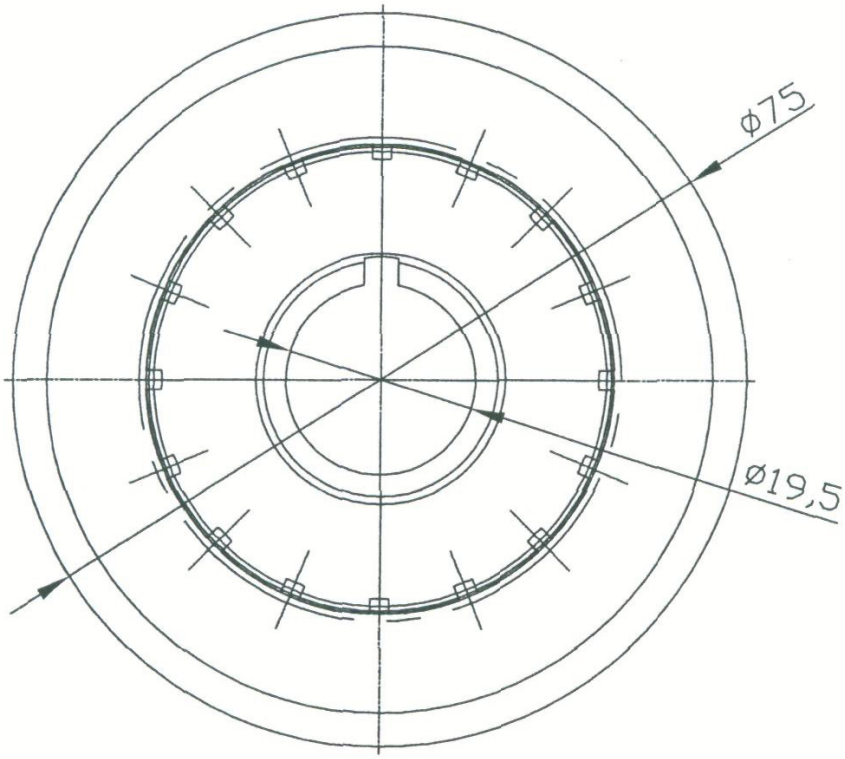
ø75
ø19,5

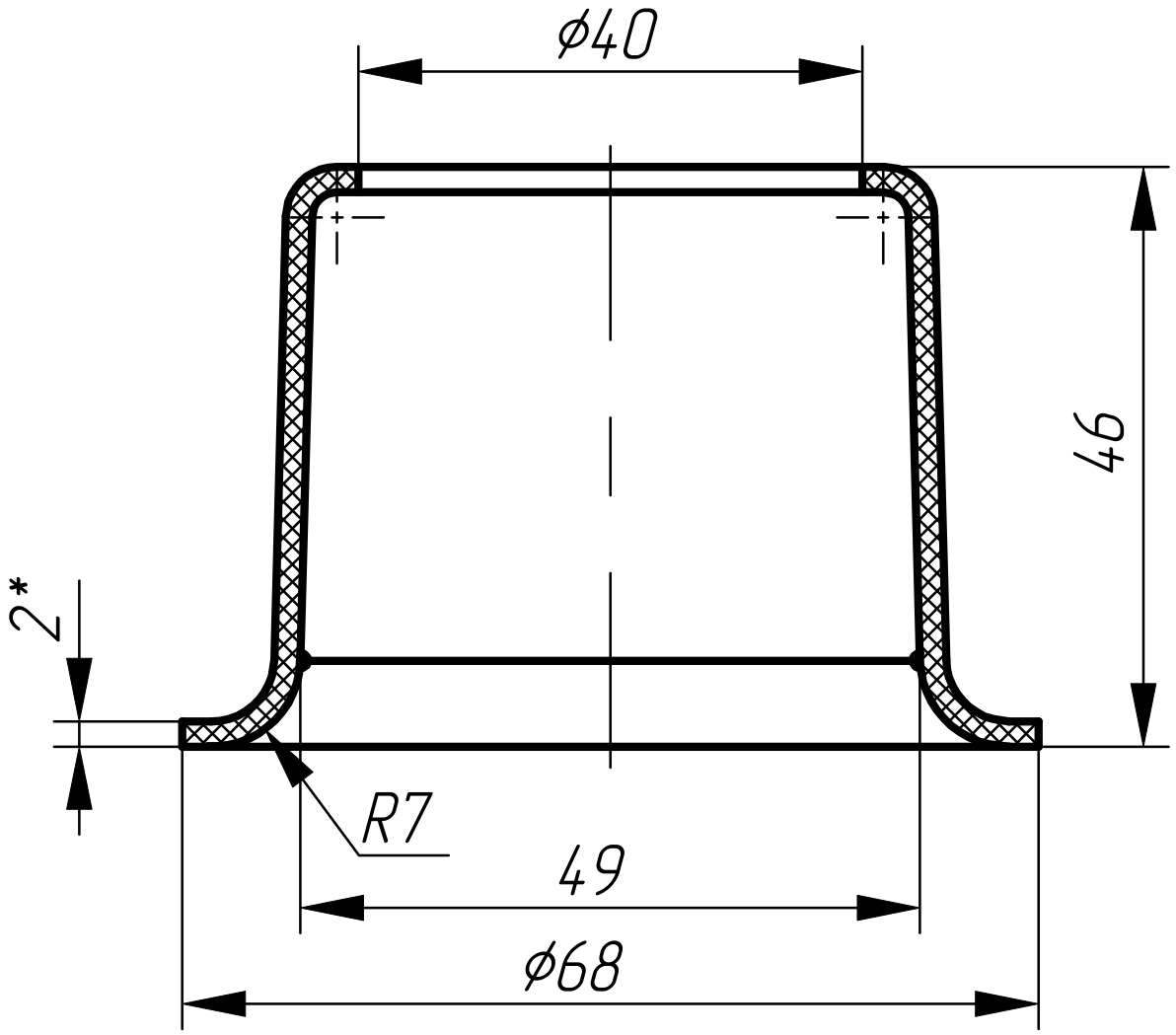
ϕ40
46
2*
R7
49
ϕ68